사 용 설 명 서

(주)이소닉
Made in Korea

모델명:BR-25

블루투스로 휴대폰과 연결시켜 통화가 가능한 넥밴드로
자동으로 통화내용이 녹음되는 기능과 일반 음성녹음이 가능합니다.

B급기기[가정용 방송통신기기]
이 기기는 가정용(B급) 전자파적합 기기로서 주로 가정에서 사용하는 것을 목적으로 하며, 모든 지역에서 사용할 수 있습니다.

FCC ID : TG7BR-25 216-210019
인증번호:R-R-ESO-BR-25

본 제품의 규격 및 외관은 품질향상을 위하여 예고 없이 변경될 수 있습니다.

(주)이소닉
www.esonic.co.kr
memoQ
Made in Korea

제 품 규 격

항목	규격				
블루투스 버전	Bluetooth v4.0 + BDR + EDR				
지원 프로파일	HFP / HSP / A2DP / AVRCP				
무선 사용 거리	최대 10 m				
사용 주파수 범위	2.402 ~ 2.480 GHz				
배터리 사용시간	VOICE		BLUETOOTH		
	녹음시간	재생시간	통화녹음시간	BT 재생시간	통화대기시간
	XHQ:약 25시간	약 15시간	약 10시간	약 10시간	약 20 일
	HQ:약 30시간				
메모리 저장시간		8 GB		16 GB	
	XHQ	약 144시간		약 288시간	
	HQ	약 288시간		약 576시간	
충전 시간	약 1시간 30분				
외형 치수/중량	(W) 135.5mm X (D) 180mm X (H) 38.4mm , 44.5g (이어폰 제외)				
이어폰단자 크기	Ø 2.5mm (BR-25 전용 이어폰)				
외형 입력 전원	DC 5V , 0.5A				
사용조건	온도 : 0℃ ~ 40℃, 습도 : 5 ~ 85% (비응결)				

보 증 서

제 품 명	Bluetooth neckband voice recorder		
모 델 명	BR-25		
구 입 일			
구 입 처			
전 화		구입금액	
기 타			
보 증 기 간	1년		
고객 성 명			
고객 주 소			
고객 전 화			

경기도 군포시 엘에스로 166번길 10-19, 2층
A/S전화 : 070-4015-7114~5
택배A/S : 운임을 선불로 지급하여 이용 가능합니다.
유상 서비스
사용상의 취급 부주의로 인한 고장.
사용자의 임의 내부 개조로 인한 고장.
화재,염해, 수해, 지진 등의 천재지변으로 인한 고장.
제품 보증기간이 지난 제품일 경우

1. 안전을 위한 주의사항

- 본 사용설명서는 사용자의 안전과 재산상 손해를 방지하기 위한 내용으로 사용전 꼭 읽어 보신 후 안전을 위하여 반드시 지켜주세요.
- 본 제품의 사용으로 발생한 손해 및 제 3자로 부터의 배상청구에 대해서는 당사에서 책임을 지지 않습니다.
- 고장, 수리 그외 기타 이유로 인한 녹음내용의 손실에 따른 손해에 대해서는 당사에서 책임을 지지않습니다.
- 중요한 녹음 내용은 바로바로 컴퓨터에 저장하여 두시기 바랍니다.
- 불법적인 용도로 사용하면 처벌을 받을 수 있으며, 제품사용을 금합니다.

본체에 대한 주의 및 경고

⚠경 고
- 본체를 분해, 개조하지 마세요. 화재 및 고장의 원인이 됩니다.
- 저온 고온에서는 사용하지 마세요. 결로(이슬맺힘) 현상에 의해서 누전으로 인한 화재나 고장의 원인이 됩니다.
- 습기가 많은 장소나 유류가 닿는 장소에는 방치하지마세요. 화재 및 고장의 원인이 됩니다.
- 폭발 위험지역 안의 규정, 지시 사항, 신호를 지키세요.
- 젖은 손으로 제품이나 전원 플러그를 만지지 마세요. 감전될 수 있습니다.

⚠주 의
- 제품에 충격을 주거나 떨어뜨리면 고장의 원인이 됩니다.
- 알코올, 벤젠, 신나 등을 사용하여 제품의 표면을 닦지 마세요.
- 운전 중 단말기 사용에 대한 관련 법규를 지키세요.
- 보행이나 운전 중에는 높은 음량으로 사용하면 주의력이 떨어져 교통사고의 위험이 있습니다.
- 높은 음량으로 오랫동안 사용하면 귀에 자극을 주어 청력이 나빠질 수 있습니다.
- 과도하게 힘을 주어 사용하지 마세요.
- 제품에 방수 기능은 없기 때문에 비에 젖거나, 물이 닿지 않도록 주의해 주십시오.

2. 블루투스 사용 시 주의사항

* 무선설비는 운용 중 전파가 혼선될 가능성이 있으므로 인명 안전과 관련된 서비스에는 사용 할 수 없습니다.
* 통화 품질이 떨어질 경우, 제품의 이어폰 연결이 잘 되어있는지 또는 제품의 마이크 부분을 손으로 가리지 않았는지 확인하세요.
* 기기 사이에 장애물을 두지 마세요.
* 제품을 기기에 등록할 때는 해당 기기와 가까운 거리에서 시도하세요.
* 제품 사용이 금지된 곳에서는 제품의 전원을 끄세요.
  전파상의 문제나 위험이 발생할 수 있습니다.
  병원이나 비행기 안에서는 사용하지 마세요. 의료기기나 운항 기기에 영향을 줄 수 있습니다.
* 사용 환경에 따라 이상 동작이나 잡음 등이 통화를 방해할 수 있습니다.
  - 블루투스는 산업, 과학, 의료용 기기 및 전자제품, 무선랜과 같은 소출력 기기와 동일한 주파수 대역을 사용하므로 기기 간에 전파 간섭이 발생할 수 있습니다.
  - 사용자의 위치에 따라 벽, 모퉁이, 보조 칸막이 등과 같은 장애물로 인해 수발신 신호가 약해지므로 장애물이 없는 곳에서 사용하세요.
  - 제품으로 통화 시 휴대폰과의 거리가 멀어질수록 통화 음질이 저하되고, 일정 거리 이상 멀어지면 연결이 해제되어 휴대폰으로 통화가 전환됩니다.
  - 시끄러운 곳이나 실외에서 통화 시 주변 환경의 잡음으로 인해 통화에 어려움이 있을 수 있습니다.

휴대폰과 연결된 상태로(페어링) 통화는 제품(BR-25)에서만 가능합니다.
휴대폰으로 통화 하려면 블루투스 연결을 해제하여야 합니다.
(블루투스 사용 방법-연결 해제하기 참조)

3. 제품 구성

⚠**주의:** 제품 사용 전 구성품을 반드시 확인 하시기 바랍니다.

기본 구성

구매문의:070-4015-6330
구매사이트:아이엠스파이/액세서리
(http://www.imspy.co.kr/)

별매품

어댑터(충전기)

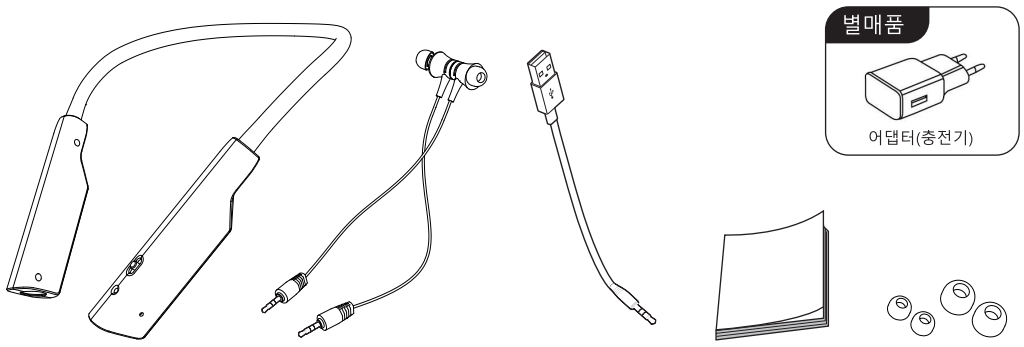

본체 | 이어폰 L/R | USB 케이블 | 사용 설명서 | 이어팁(소/대)

4. 각부의 명칭

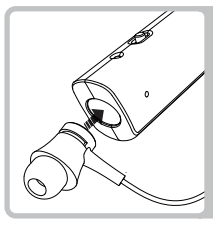

***이어폰 부착 방법**
이어폰 뒷면을 이용하여,
본체에 부착 할수 있습니다.

⚠**주의**
이어폰 L/R이 부착되지 않은 경우,
이어폰 L/R을 바꿔 연결해주세요.

제품 뒷면

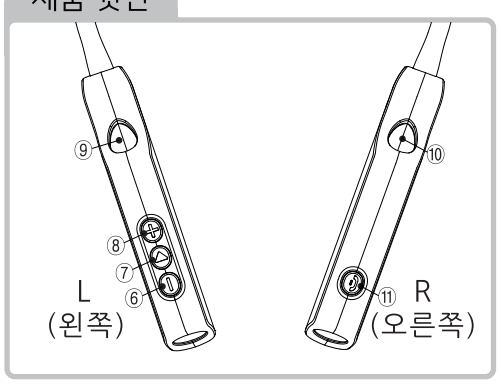

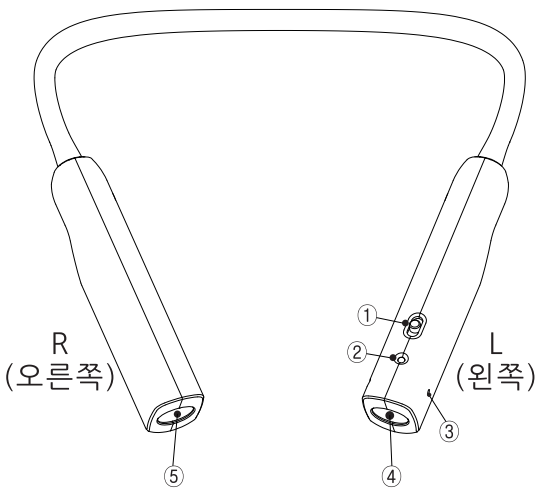

① 모드 스위치 ② LED 표시등 ③ 마이크 ④ 이어폰 거치대(L) ⑤ 이어폰 거치대(R) ⑥ 볼륨 - 버튼(이전파일로 이동)
⑦ 재생 버튼 ⑧ 볼륨 + 버튼(다음파일로 이동) ⑨ 이어폰 (L) / USB 단자 ⑩ 이어폰 (R) ⑪ 전원(통화)버튼

5. 사용전 준비 (충전 및 기기설정)

- 본제품은 충전지가 내장되어 있습니다.
- 제품사용을 위해 PC USB 또는 AC/DC 어댑터(별매)를 사용하여 충전하시기 바랍니다.
- 충전이 진행 중일 경우 LED가 깜빡거리며, 충전이 완료되면 초록색 LED가 켜져 있습니다.
- 충전 소요 시간은 약 1시간 30분 입니다.
- 충전단자에서 제거 시, 배터리 잔량표시 후 전원이 꺼집니다.
- 기기가 충전 중 일때는 블루투스 연결이 해제됩니다.

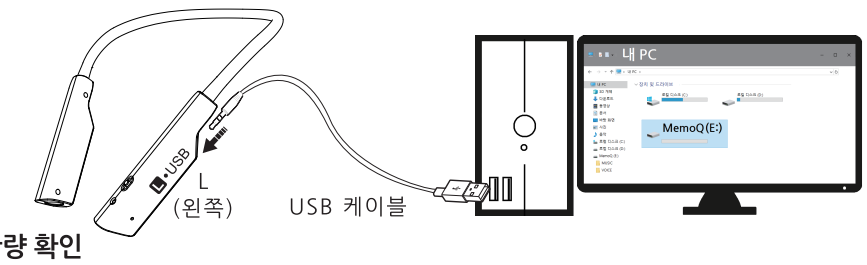

배터리 잔량 확인

*전원이 켜진 상태에서 대기 중, 녹음 중에 볼륨 키를 길게 누르면 배터리 잔량이 아래와 같이 표시됩니다.

배터리 잔량	표시 방법
30%~100% (충분)	초록색 LED 5회 깜빡임
30% 이하 (부족)	빨간색 LED 5회 깜빡임

*LED가 켜져 있고 녹음모드, 녹음파일 재생모드에서만 배터리 잔량 확인이 가능합니다.
(블루투스 모드에서는 배터리 잔량을 확인 할 수 없습니다.)

배터리 잔량 부족 시

*배터리 잔량 부족 시 1분 간격으로 진동과 이어폰으로 경고음이 들리고, 수회 반복 후 전원이 꺼집니다.
*녹음 중 이라면 자동으로 저장 되고 전원이 꺼집니다.

PC연결

*이동식 디스크(MemoQ)로 인식되며, 파일의 이동, 복사, 삭제, 재생이 가능합니다.
*녹음파일의 재생은 윈도우미디어 플레이어 또는 곰플레이어 등 PC의 음악재생 소프트웨어를 이용합니다.
*녹음파일의 삭제는 PC의 일반적인 파일삭제 방법으로 삭제합니다.
⚠**주의:** 제품을 PC에서 분리하실 때에는 반드시 "하드웨어 안전하게 제거"를 실행하시기 바랍니다.
사용중 PC에서 강제로 제품을 제거하면 제품에 치명적인 오류가 발생할 수 있습니다.

PC 지원 OS
Windows (XP~10)을 지원하며,
MAC/OSX 에서는 지원되지 않습니다.

<Time Setup 프로그램 창>

시간설정 및 녹음 음질설정 변경하기

❶ PC의 USB단자에 USB케이블을 연결 후 제품에 저장된 'TIME SETUP'프로그램을 더블클릭하여 실행합니다.
❷ 실행된 프로그램에 표시된 각 설정을 알맞게 **변경 후 START 버튼을 눌러** DATE_TIME.CFG 파일을 생성합니다.
❸ **제품을 PC에서 분리하여** 설정값을 저장합니다.

⚠ **제품설정은 PC로 연결된 'TIME SETUP' 프로그램에서만 가능합니다.**
- MODE(녹음 음질) : **[XHQ] (초고음질),** HQ (고음질)

⚠ 주의 : PC에 설정된 날짜와 시간으로 설정됩니다. (Start 버튼을 클릭한 시간으로 제품을 분리한 시점에 설정됩니다.)
⚠ 주의 : 배터리가 방전되면 날짜와 시간이 초기화되며, 충전 후 시간 설정을 다시 실행하고 사용하시기 바랍니다.
'Time setup' 프로그램은 홈페이지 (https://www.esonic.co.kr) ▶고객지원▶프로그램 다운로드에서 받을 수 있습니다.

6. 전원 켜기/끄기, 연결해제 하기

전원 켜기
*구매 후 처음으로 전원을 켠 경우 바로 페어링 모드가 됩니다.
(페어링을 완료하려면 **휴대폰과 연결하기**에서 2번 항목부터 진행하면 됩니다.)
*제품을 켜려면 전원(통화) 버튼을 2초간 눌러주세요.
"삐"하는 소리와 파란색 LED가 깜빡이며, 진동이 울리고 전원이 켜집니다.

전원 끄기
*제품을 끄려면 전원(통화) 버튼을 2초간 눌러주세요.
"삐"하는 소리와 LED가 꺼지며, 진동이 울리고 전원이 꺼집니다.

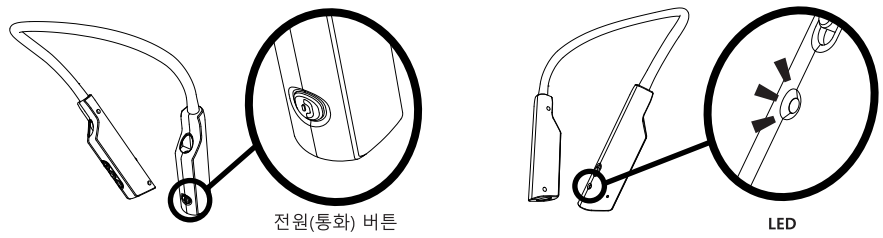

휴대폰과 연결하기(페어링)

블루투스 모드(B.T)로 변경 해주세요.

1.제품의 **전원이 꺼진 상태**에서 **전원(통화)버튼을 약 5초간** 누르고 있으면 **파란색 LED가 빠르게 깜빡**거립니다.
2.휴대폰(모바일 장치)에서 블루투스 검색을 시작합니다.
3.휴대폰(모바일 장치)에서 검색된 BR-25를 선택합니다.
*휴대폰과 제품이 정상적으로 연결(페어링)되면 파란색 LED가 일정한 시간 간격으로 두 번씩 깜빡 거립니다.
*페어링 이후 부터는 BR-25 를 통하여 통화가 가능합니다.

페어링①

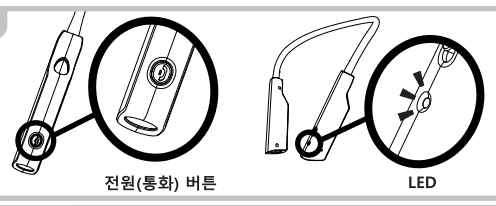

페어링②

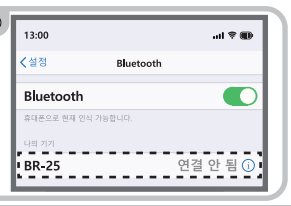

연결 해제하기

제품에서 연결해제하기
제품의 전원을 끄면 휴대폰과의 연결이 해제됩니다. (제품의 전원을 켜면 다시 연결 됩니다.)
휴대폰에서 연결 해제하기
휴대폰의 블루투스 메뉴를 이용하여 연결을 해제 합니다.
(재 연결하려면 휴대폰의 블루투스 메뉴에서 연결해야 합니다.)

7. 모드 스위치 변경 하기

*전원이 꺼진 상태에서 모드 스위치를 미리 설정 후 전원을 켜면 설정한 모드로 동작 합니다.
*전원이 켜진 상태에서 모드 스위치를 변경하면 바로 모드가 변경 됩니다.

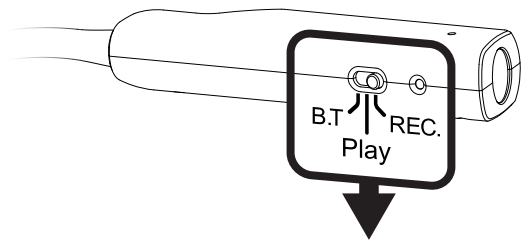

블루투스 모드 (B.T)

*휴대폰(모바일장치)과 BR-25를 블루투스 연결하여, 음악 재생을 제어 할 수있는 모드 입니다.
*페어링 된 휴대폰(모바일 장치)의 전화 받기/거절/끊기 및 볼륨조절과 음악재생 이전 곡/다음 곡 이동 등 기능을 사용할 수 있습니다.

녹음파일 재생 모드 (Play)

*녹음 된 파일을 재생/정지 하거나 볼륨 조절과 이전 파일/다음 파일 이동, 녹음파일 모두삭제 등 기능을 사용할 수 있습니다.
*녹음파일 재생 모드(PLAY) 로 이동시 가장 최근 녹음 된 파일이 자동으로 재생됩니다.
*녹음파일 재생 모드(PLAY) 사용 중에도 전화 받기/거절/끊기 및 통화 기능을 사용할 수 있습니다.

녹음 모드 (REC.)

*수동으로 녹음을 시작 합니다.
*녹음 모드(REC) 사용 중에도 전화 받기/거절/끊기 및 통화 기능을사용할 수 있습니다.

모드	통화녹음	일반녹음	블루투스 재생	녹음파일재생	대기시간
블루투스 모드 (B.T)	O	X	O	X	약 20일
녹음파일재생 모드 (Play)	O	X	X	O	약 30시간
녹음모드 (REC.)	O	O	X	X	

모드에 상관없이 통화녹음이 최우선으로 작동 되며 통화종료시 이전 모드로 되돌아 갑니다.

8. 모드 스위치 변경 하기

1 통화하기

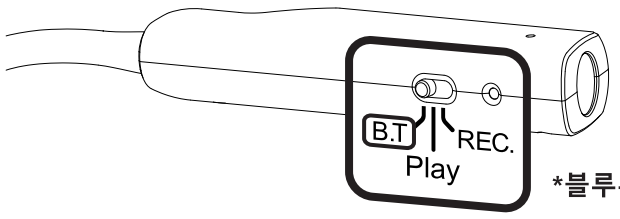

***블루투스 모드 (B.T)**

전화 받기

1.전화가 오면 진동과 파란색 LED가 3회 깜빡거리고, 이어폰으로 수신음이 들립니다.
2.전원(통화) 버튼을 짧게 누르면 통화가 연결되고, 통화녹음이 시작됩니다.

전화 끊기

1. 통화를 끝내려면 전원(통화) 버튼을 짧게 누르세요
2. 통화와 통화녹음이 종료 됩니다.

전화 거절

*전원(통화) 버튼을 연속으로 짧게 2번 누르세요.

전화 걸기

*본 제품에는 발신 기능이 없으므로 휴대폰에서 전원(통화)버튼을 누른 후 제품(BR-25)으로 통화하면 됩니다.

통화 중 볼륨을 조절하기

통화 중 볼륨+(다음 파일로 이동)버튼을 누르면 소리가 커집니다.
통화 중 볼륨-(이전 파일로 이동)버튼을 누르면 소리가 작아집니다.
*모든모드에서 자동으로 통화 녹음이 되지만 통화볼륨조절은 블루투스모드에서만 작동합니다.
*통화녹음을 하기 위해서는 블루투스가 페어링 되어 있어야 합니다.
*메신저 또는 별도의 어플리케이션의 통화기능을 이용할때에는 통화녹음 기능이 정상적으로 동작하지 않을 수 있습니다.

2 휴대폰 음악파일 재생하기

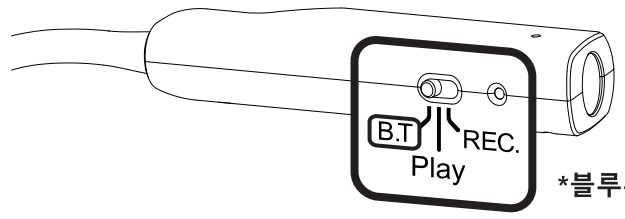

***블루투스 모드 (B.T)**

*휴대폰에서 미리 재생 전용 어플리케이션을 사용하여 재생 중 일때 사용이 가능합니다.

휴대폰 음악 재생하기

제품(BR-25)의 재생버튼을 짧게 누르면 음악이 재생 됩니다.

휴대폰 음악 일시 정지하기

음악 재생 중 제품(BR-25)의 재생버튼을 짧게 누르면 음악이 일시 정지 됩니다.

음악 재생 중 다음 파일 재생 하기

볼륨+(다음 파일로 이동)버튼을 짧게 누르면 다음 음악 파일로 이동 됩니다.

음악 재생 중 이전 파일 재생 하기

볼륨-(이전 파일로 이동)버튼을 짧게 누르면 이전 음악 파일로 이동 됩니다.

음악 재생 중 볼륨 조절하기

볼륨+(다음 파일로 이동)버튼을 길게 누르면 소리가 커집니다.
볼륨-(이전 파일로 이동)버튼을 길게 누르면 소리가 작아집니다.
*사용하는 제품(휴대폰, 태블릿, 노트북 등)따라 키입력 지원이 안되는 제품이 있을 수 있습니다.
*블루투스와 거리가 일정거리 이상 멀어져 연결이 해제되면 파란색 LED가 한번씩 깜빡거림으로 변경됩니다.
*제품과 사용가능한 거리로 근접하면 자동으로 블루투스 연결 됩니다.
*만약 연결이 안되면 제품의 통화버튼을 짧게 한번 누르거나 제품의 전원을 껐다 켜면 연결 됩니다.

3 녹음하기

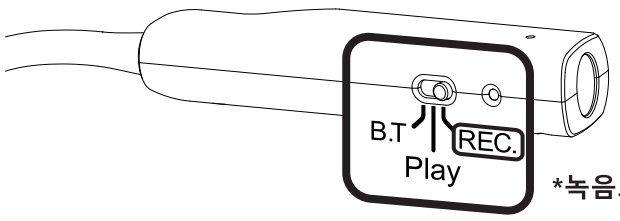

***녹음모드 (REC.)**

전원이 꺼진 상태에서 녹음 시작하기

모드 스위치를 녹음 모드로 이동 후 전원(통화)버튼을 2초 이상 눌러 전원을 켜면,
빨간색 LED가 켜지며, 녹음이 시작 됩니다.

전원이 켜진 다른 모드 상태에서 녹음 시작하기

전원이 켜진 상태(LED가 켜져 있는 상태)에서 모드 스위치를 녹음 모드로 이동하면 빨간색LED가 켜지며,
녹음이 시작 됩니다.

녹음 종료 하기

모드 스위치를 다른모드로 이동하거나 전원을 끄면 녹음이 종료 됩니다.

*녹음파일은 1번 부터 차례로 생성되고 파일명에 BT(통화녹음)와 REC(일반녹음)으로 구분 됩니다.

*녹음파일은 9,999개 까지 생성 됩니다.

*녹음된 파일은 R-00001부터 순차적으로 "R-00001_21(년)/01(월)/01(일)/13(시)/00(분)_REC.MP3" 저장 됩니다.

- 예시 (통화녹음:R-00001_2101011300_BT.MP3 / 일반녹음:R-00001_2101011300_REC.MP3)

4 녹음파일 재생하기

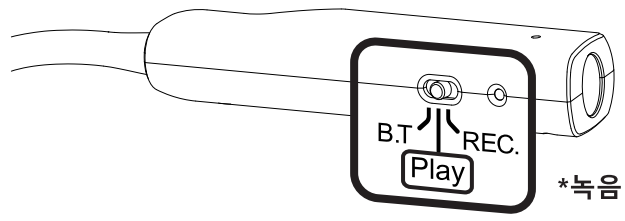

***녹음 파일 재생모드 (Play)**

녹음파일 재생하기

제품(BR-25)의 재생버튼을 짧게 누르면, 초록색 LED가 켜지며 녹음파일이 재생 됩니다.

녹음파일 일시 정지하기

녹음파일 재생 중 제품(BR-25)의 재생버튼을 짧게 누르면, 녹음파일이 일시 정지 됩니다.

녹음파일 재생 중 다음 파일 재생 하기

녹음파일 재생 중 제품(BR-25)의 볼륨+(다음 파일로 이동)버튼을 짧게 누르면 다음 녹음파일로 이동 됩니다.

녹음파일 재생 중 이전 파일 재생 하기

녹음파일 재생 중 제품(BR-25)의 볼륨-(이전 파일로 이동)버튼을 짧게 누르면 이전 녹음파일로 이동 됩니다.

녹음파일 재생 중 볼륨 조절하기

볼륨+(다음 파일로 이동)버튼을 길게 누르면 소리가 커집니다.
볼륨-(이전 파일로 이동)버튼을 길게 누르면 소리가 작아집니다.

녹음파일 모두 삭제하기

*녹음파일 재생모드(Play) 정지 상태에서 재생버튼을 10초 이상 길게 누르고 있으면,
이어폰으로 "삐 삐 삐" 소리와 함께 진동이 3회 울리고, 삭제가 완료 됩니다.
(재생버튼을 누르고 있는동안 LED가 번갈아 켜지고, 10초 이하로 누르면 취소 됩니다.)

메모리 용량 가득 참, 녹음파일 9,999개 파일 초과시

*메모리 용량이 가득 차거나 녹음파일이 가득차게 되면 빨간색 LED가 빠르게 깜빡거리며 녹음이 종료됩니다.
*용량이 가득 찬 상태에서 녹음이 불가능합니다. (불필요한 녹음파일을 삭제한 뒤 사용하시기 바랍니다.)

주의

*삭제중에는 모든 기능이 정지 됩니다.
*삭제된 파일은 복구가 불가능합니다. 중요한 파일은 미리 PC 에 백업을 하시기 바랍니다.
*배터리 부족 상태에서는 삭제기능이 불가능 합니다.

9. LED 상태 표시

일반동작

LED 색상 및 상태	일반 동작 상태
파란색 LED 2번씩 깜빡임	휴대폰과 연결된 상태
파란색 LED 1번씩 깜빡임	휴대폰과 연결이 끊어진 상태
파란색 LED 빠르게 깜빡임	등록 대기중(페어링) 휴대폰에서 기기선택 필요함
빨간색 LED 켜짐	녹음 중, 통화 녹음 중
파란색 LED 켜짐	블루투스 음악 재생 중
초록색 LED 켜짐	녹음파일 재생 중
LED 꺼짐	전원이 꺼짐(OFF)

충전 중

LED 색상 및 상태	충전 중 상태
빨간색 LED 깜빡임	배터리 부족
초록색 LED 깜빡임	배터리 보통
초록색 LED 켜짐	충전 완료